Системы контроля въезда

НОВИНКА: Стационарные болларды High Security
С плоским креплением к основанию и монтажной глубиной всего 200 мм

ВТС
ВНЕШТОРГСТРОЙ.РФ
HÖRMANN

Телефон "Горячей линии": +7 930 853-00-00

Стационарный боллард SF

С плоским креплением к основанию и монтажной глубиной всего 200 мм

НОВИНКА

HIGH SECURITY

F 275-M30-900 SF

- Для монтажа над проложенными коммуникациями, например, над подземными паркингами
- Очень небольшая монтажная глубина 200 мм асфальтового покрытия проезжей части
- Опционально: монтажная глубина 300 мм для проезжей части из брусчатки
- Возможность расположения нескольких боллардов в ряд любой длины
- Индивидуальное расположение под углом 90° 45°и 30°
- Также модель применима на подъёмах или спусках
- Одинаковый с другими моделями линейки High Security внешний вид цилиндра
- Меньший объём земляных работ и монтажа за счёт готовых к монтажу модулей, включая стальную арматуру

Информация о вариантах исполнения, см. стр. 4.

	F 275-M30-900 SF
Диаметр	273 mm
Высота	900 mm
Монтажная глубина при монтаже в асфальт (стандарт)	200 mm
Монтажная глубина при монтаже, например, в брусчатке (опция)	300 mm
Сертифицирован по (условие: стандартное крепление к основанию для 3 цилиндров)	**PAS68, IWA14-1, M30, K4**
Энергия удара с разрушением	750000 Дж
Энергия удара без разрушения	250000 Дж

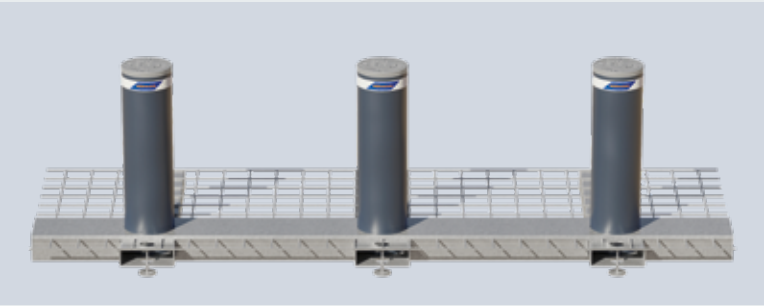

Стандартное крепление к основанию с **3 стационарными боллардами**

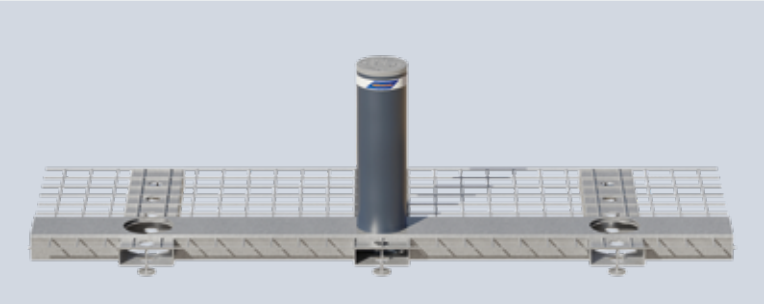

Стандартное крепление к основанию с **1 стационарным боллардом** (положение посередине проезда), опционально слева или справа

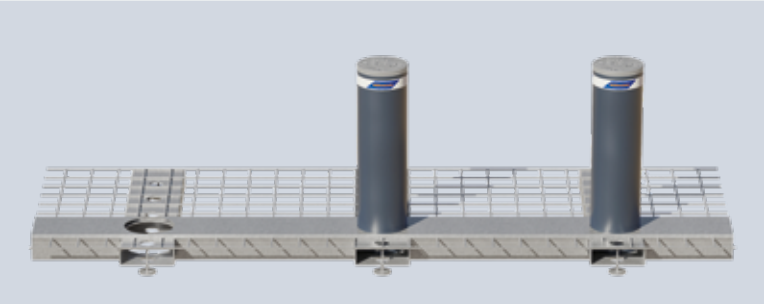

Стандартное крепление к основанию с **2 стационарными боллардами** (расположение посередине проезда и справа), также возможно расположение посередине и слева

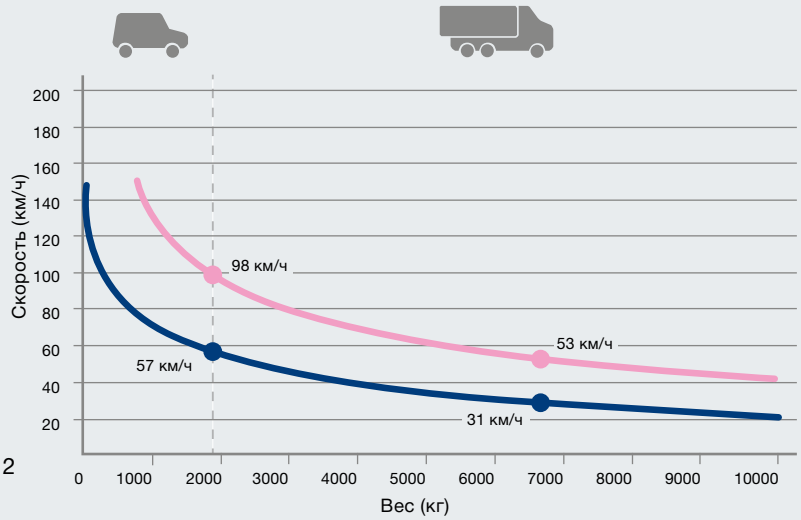

Энергия удара с разрушением
750000 Дж

Энергия удара без разрушения
250000 Дж

Стационарный боллард SF

Исполнения, расположение и размеры

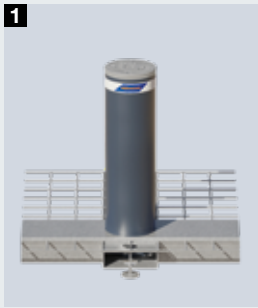

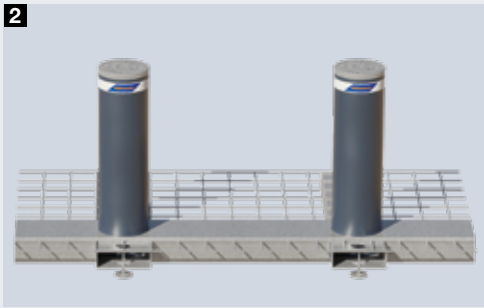

Модули с 1 или 2 боллардами

Крепление к основанию с 1 боллардом 1 или 2 боллардами 2 для расширения стандартного крепления

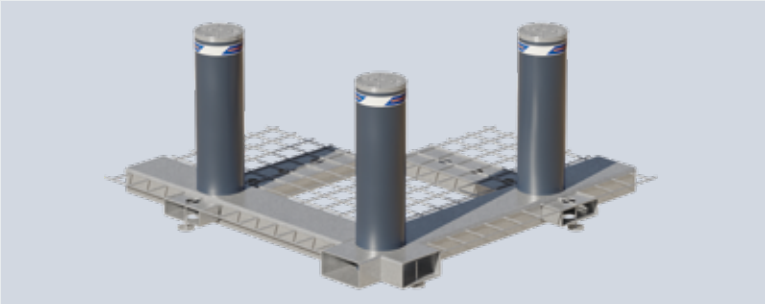

Модуль с 3 боллардами с расположением 90°

Крепление к основанию под углом 90° с тремя стационарными боллардами

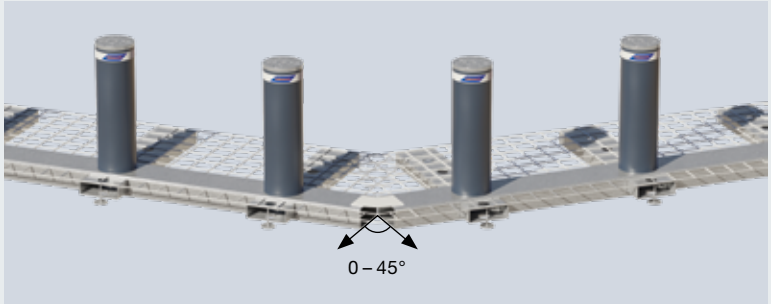

Расположение под углом

Комплекты для соединения креплений к основанию под углом 0° / 30° / 45° при ровной проезжей части

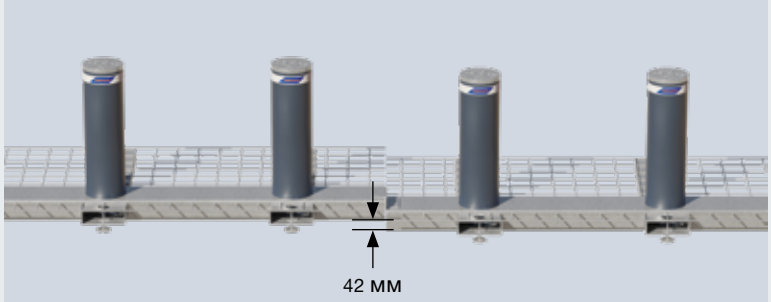

Расположение на подъёме или спуске

Комплекты для соединения креплений к основанию для поверхностей с подъёмом / спуском (также возможно в комбинации с расположением под углом). Максимально возможный подъём / спуск составляет около 2.4 ° (ок. 42 мм на 1 м длины).

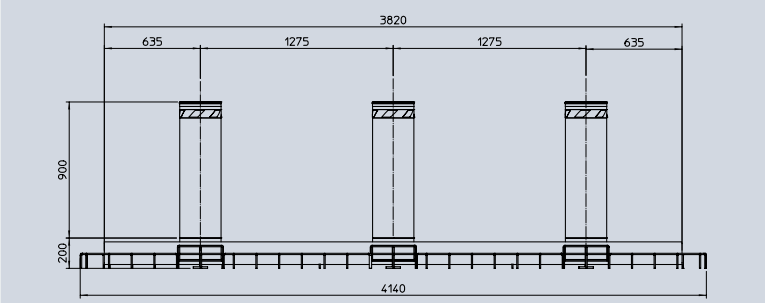

Размеры

Стандартное крепление к основанию с 3 стационарными цилиндрами и монтажной глубиной 200 мм

Все данные в мм

Стационарный боллард SF

Опциональное оснащение

Стальные поверхности

- Антикоррозийное покрытие
- Покрытие в цвет RAL по выбору

Поверхности из нержавеющей стали

- V2 A или V4 A
- K180 (шлифованная)
- Покрытие в цвет RAL по выбору

Светодиодные полосы

- Заметность в тёмное время суток
- Вокруг всего цилиндра

Вы можете найти больше информации и полный обзор продукции в проспектах «Системы контроля въезда»

Телефон "Горячей линии": +7 930 853-00-00

ВТС
ВНЕШТОРГСТРОЙ.РФ
HÖRMANN